881-200-36 СБ

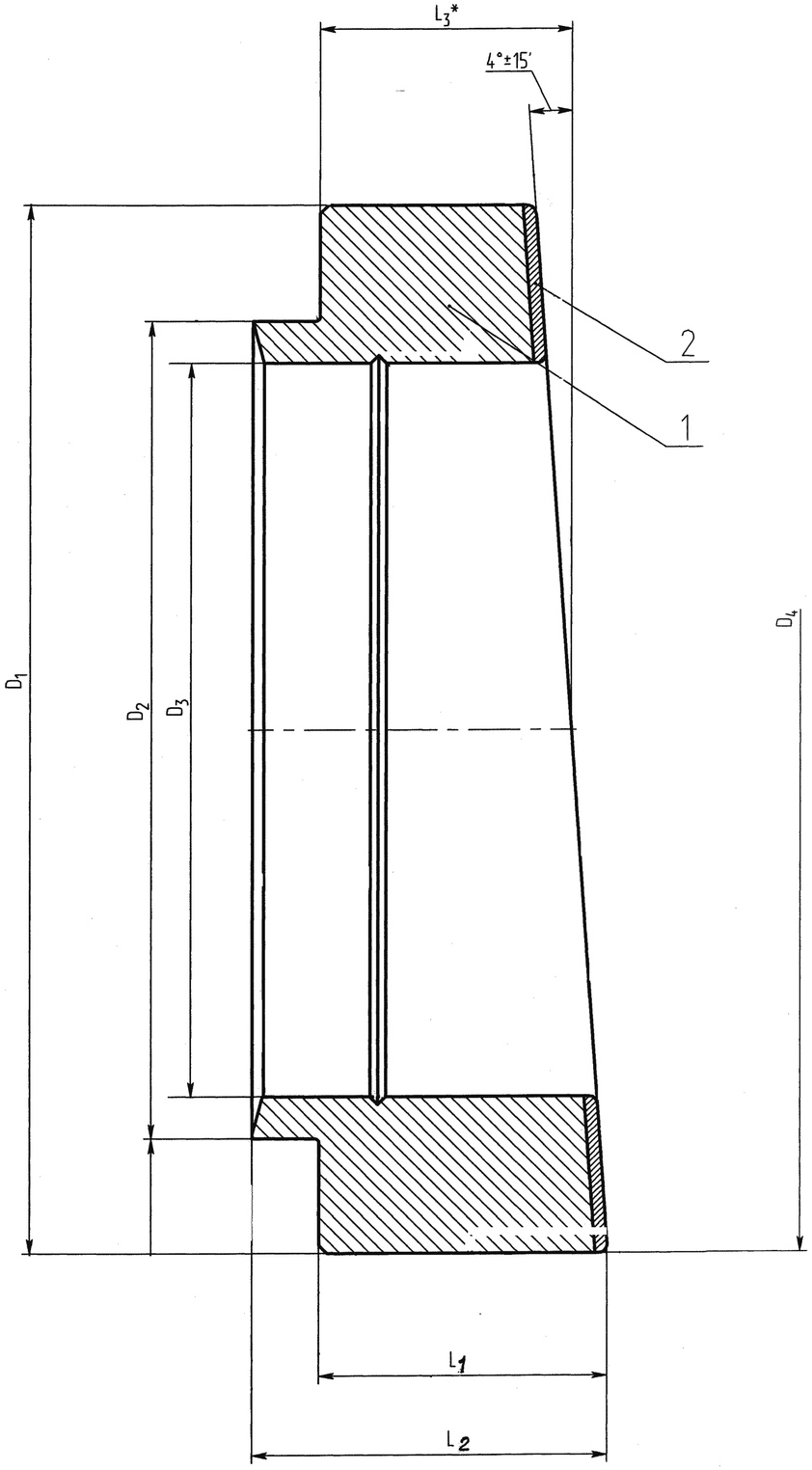

Обозначение	Материал	D_1, мм	D_2, мм	D_3, мм	D_4, мм	L_1, мм	L_2, мм	L_3, мм	Масса, кг
881-200-36	сталь 12Х1МФ ГОСТ 20072-74	280f9	240d11	220	280_{-1}	$80_{-0,5}$	95	70	16,5
-01	сталь 20 ГОСТ 1050-88	250f9	195d11	175	250_{-1}	$69_{-0,5}$	85	60	12,5
-02	сталь 12Х1МФ ГОСТ 20072-74	250f9	195d11	175	250_{-1}	$69_{-0,5}$	85	60	12,5

Изм	Лист	N докум.	Подп.	Дата
Разраб.		Пшеничная		09.07.2007
Провер.		Васильева		24.07.07
Т.контр.		Андреев		12.07.2007
ОГСв		Святная		17.07.2007
Н.контр.		Бузинова		27.07.2007
Утв.		Зародыш		21.08.2007

881-200-36 СБ

Седло

Лит.	Масса	Масштаб
	см. табл	—

Лист | Листов 1

ОАО ЧЗЭМ

Инв.N подл.	Подп. и дата	Взам.инв.N	Инв.N дубл.	Подп. и дата
01-25098	Зен-15.08.08			